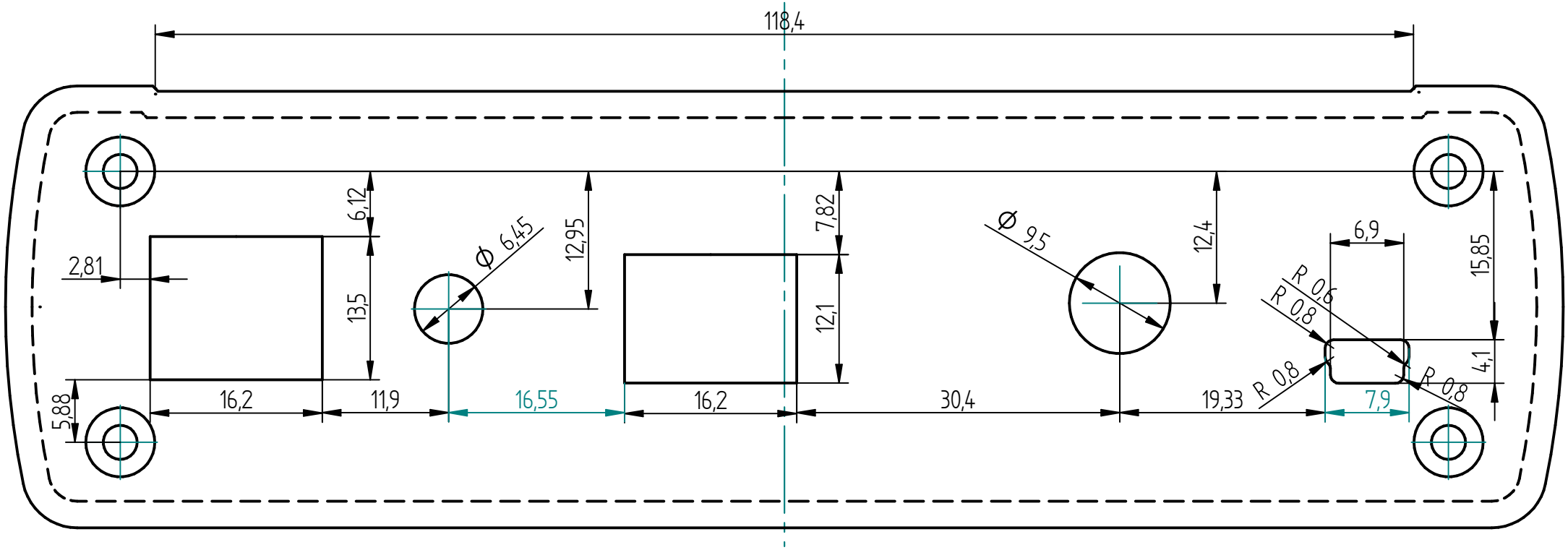
118,4
6,12
2,81
13,5
5,88
16,2
11,9
Ø 6,45
12,95
16,55
7,82
12,1
16,2
30,4
Ø 9,5
12,4
19,33
6,9
R 0,6
R 0,8
R 0,8
R 0,8
7,9
15,85
4,1